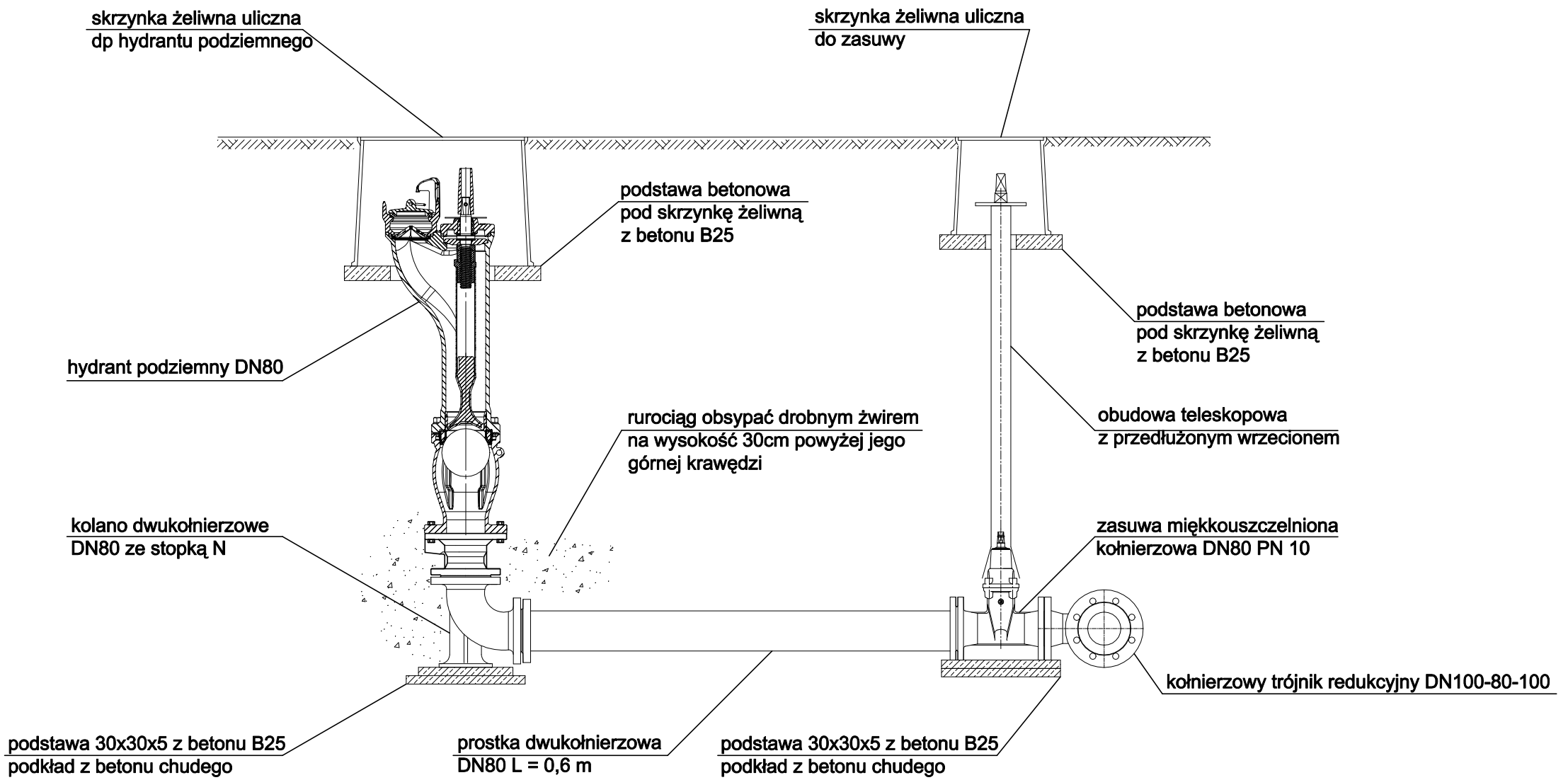

	"EKOINSTAL" Projektowanie instalacyjne - Łukasz Tarnowski 99-300 Kutno, ul. Staszica 25/15, tel./fax. 024 2543112 kom. 661551533 email: ltarnowski@interia.pl		
Nazwa opracowania	Sieć kanalizacji sanitarnej ⌀200 PVC z odgałęzieniami bocznymi ⌀160 PVC i sieć wodociągowa HDPE ⌀110		
Przedmiot rysunku	Schemat montażowy hydrantu podziemnego	Skala SCHEMAT	
Lokalizacja obiektu	Gostynin, ul. Marcinkowskiego, Sienkiewicza dz. ewid. nr 4308, 4307, 4239/2, 4240	Nr rys. 6	
Inwestor	Miejskie Przedsiębiorstwo Komunalne w Gostyninie, Sp. z o.o. ul. Polna 2, 09-500 Gostynin	Data 10.2019 r.	
Projektant	mgr inż. Łukasz Tarnowski	LOD/0828/ POOS/07	
Sprawdzający	mgr inż. Henryk Tarnowski	LOD/0265/ PWOS/05	
Asystent Projektanta	inż. Norbert Garstka		